折页成品尺寸：92mmx170mm

Vibe One (Battery Powered)

User Guide
Benutzerhandbuch
Guía del usuario
Guide de l'utilisateur
Guida per l'utente
取扱説明書
Podręcznik użytkownika
Guia do utilizador
Руководство пользователя
使用指南

XGIMI

EN

Please read the user guide carefully before using this product.
Thank you for buying and using XGIMI products. You should read this user guide carefully before using the product for both your safety and interest.
XGIMI assumes no responsibility for any personal injury, damage to property or other loss caused due to failure to operate this product according to the instructions or precautions in this user guide.

About this user guide
The copyright of this user guide belongs to XGIMI.
The trademarks and names mentioned in this user guide belong to their respective owners.
The content in the user guide may differ from the product.

* Model: WM03H
* XGIMI Technology reserves the right to interpret and amend this user guide.

DE

Die Bedienungsanleitung vor der Verwendung dieses Produkts bitte sorgfältig durchlesen.
Vielen Dank für Ihren Kauf und die Nutzung von XGIMI Produkten. Zu Ihrer Sicherheit und in Ihrem eigenen Interesse sollten Sie die Bedienungsanleitung sorgfältig lesen, bevor Sie dieses Produkt verwenden.
XGIMI übernimmt keine Haftung für Personenschäden, Sachschäden oder sonstige Verluste, die durch eine nicht den Bedienungsanleitung oder den angegebenen Vorsichtsmaßnahmen entsprechende Verwendung dieses Produkts verursacht werden.

Über diese Bedienungsanleitung
Das Copyright der Bedienungsanleitung ist Eigentum von XGIMI.
Die in der Bedienungsanleitung erwähnten Marken und Namen gehören den jeweiligen Rechteinhabern. Der Inhalt der Bedienungsanleitung kann vom Produkt abweichen.

* Modell: WM03H
* XGIMI Technology behält sich das Recht vor, die Bedienungsanleitung auszulegen und zu ändern.

ES

Lea detenidamente el manual del usuario de este producto antes de usarlo
Le agradecemos la compra y el uso de productos XGIMI. Le recomendamos leer detenidamente el manual del usuario antes de utilizar el producto, tanto por su seguridad como para garantizar una experiencia óptima.
XGIMI renuncia a toda responsabilidad derivada de cualquier lesión personal, daño a la propiedad u otra pérdida que pueda producirse como resultado de no usar este producto de acuerdo con las instrucciones y las precauciones indicadas en este manual del usuario.

Sobre este manual del usuario
Los derechos de autor de este manual del usuario pertenecen a XGIMI.
Las marcas comerciales y los nombres mencionados en este manual del usuario pertenecen a sus respectivos propietarios. Existe la posibilidad de que el contenido del manual del usuario difiera en cierta medida del producto real.

* Modelo: WM03H
* XGIMI Technology se reserva el derecho de interpretar y corregir el contenido de este manual del usuario.

FR

Veuillez lire attentivement le guide d'utilisation avant d'utiliser ce produit.
Nous vous remercions d'avoir acheté et utilisé les produits de XGIMI. Vous devez lire attentivement ce guide d'utilisation avant d'utiliser le produit pour votre sécurité et votre intérêt.
XGIMI n'assume aucune responsabilité pour toute blessure personnelle, dommage matériel ou autre perte causée par le non-respect de l'utilisation de ce produit conformément aux instructions ou précautions de ce guide d'utilisation.

À propos de ce guide d'utilisation
Le droit d'auteur de ce guide de l'utilisateur appartient à XGIMI.
Les marques commerciaux et noms mentionnés dans ce guide d'utilisation appartiennent à leurs détenteurs respectifs. Le contenu du guide d'utilisation peut différer du produit.

* Modèle : WM03H
* XGIMI Technology se réserve le droit d'interpréter et de modifier ce guide d'utilisation.

IT

Prima di utilizzare il prodotto, leggere con attenzione la guida all'uso.
Grazie per aver scelto di acquistare e utilizzare i prodotti XGIMI. Prima di utilizzare il prodotto, è necessario leggere con attenzione la presente guida all'uso, sia per la propria sicurezza che per il proprio interesse.
XGIMI non si assume nessuna responsabilità per eventuali lesioni personali, danni alla proprietà o altre perdite causate dal mancato utilizzo del prodotto secondo le istruzioni o le precauzioni contenute nella presente guida all'uso.

Informazioni sulla presente guida all'uso
Il copyright di questa guida all'uso è di XGIMI.
I marchi e i nomi citati in questa guida all'uso appartengono ai rispettivi proprietari.
Il contenuto della guida all'uso può differire rispetto al prodotto.

* Modello: WM03H
* XGIMI Technology si riserva il diritto di interpretare e modificare questa guida all'uso.

JP

本製品をご使用になる前に、製品取扱説明書をよくお読みください。
XGIMI Technologyの製品をご購入、ご利用いただきありがとうございます。お客様の安全と利益のために、本製品を使用する前に製品取扱説明書をよくお読みください。
XGIMI Technologyは、本製品を製品取扱説明書または使用上の注意に従って操作しなかったために生じたいかなる人身傷害、物的損害、またはその他の損失に対して、一切責任を負わないものとします。

製品取扱説明書について（以下「本説明書」）
本説明書の著作権はXGIMI Technologyに帰属します。
本説明書に記載されている商標および名称は、各権利所有者に帰属します。
本説明書の内容と実際の製品との間に矛盾がある場合は、実際の製品が優先されるものとします。

※ 製品型式：WM03H
※ XGIMI Technologyは製品使用方法を解釈して修正する権利を保有しています。

TW

使用本產品之前，請仔細閱讀產品說明書。
感謝您購買和使用 XGIMI Technology Co., Ltd.（以下簡稱「極米科技」或「極米」）的產品。使用本產品之前應仔細閱讀「產品說明書」，以維護您的安全和利益。
因未按照產品說明書或注意事項操作本產品而造成的任何人身傷害、財產損害或其他損失，極米科技不承擔任何責任。

關於產品說明書（以下簡稱「說明書」）
本說明書的版權屬於極米科技；
說明書中提及的商標和名稱屬於其各自的權利擁有者；
如果說明書的內容與實際產品不符，則以實際產品為準。

※ 型號：WM03H
※ XGIMI Technology 保留產品指示的解讀權和修訂權。

PL

Przed rozpoczęciem korzystania z produktu należy uważnie przeczytać podręcznik użytkownika.
Dziękujemy za zakup i używanie produktów firmy XGIMI Technology Co., Ltd. (zwanej dalej „XGIMI Technology" lub „XGIMI"). Przed rozpoczęciem korzystania z produktu należy uważnie przeczytać zalecenia dotyczące bezpieczeństwa podane w podręczniku użytkownika.
XGIMI Technology nie bierze odpowiedzialności za żadne obrażenia ciała, szkody majątkowe ani inne szkody i straty wynikające z używania tego produktu niezgodnie z podręcznikiem użytkownika i uwagami o bezpieczeństwie.

Informacje o podręczniku użytkownika
Właścicielem praw autorskich do podręcznika jest XGIMI Technology.
Znaki towarowe i nazwy handlowe użyte w podręczniku należą do ich prawnych właścicieli.
Rzeczywisty wygląd produktu może różnić się od przedstawionego w podręczniku.

* Model: WM03H
* XGIMI Technology zastrzega sobie prawo do interpretacji i modyfikacji instrukcji produktu.

PT

Leia atentamente as Instruções do Produto antes de o utilizar.
Obrigado por comprar e utilizar os produtos da XGIMI Technology Co., Ltd. (doravante designada de "XGIMI Technology" ou "XGIMI"). Deve ler atentamente as Instruções do Produto antes de o utilizar para salvaguardar os seus interesses e segurança.
A XGIMI Technology não assume qualquer responsabilidade por qualquer lesão pessoal, danos de propriedade ou outras perdas provocadas devido à não utilização deste produto de acordo com as Instruções do Produto ou precauções.

Acerca das instruções do produto
Os direitos de autor das Instruções pertencem à XGIMI Technology;
As marcas comerciais e os nomes mencionados nas Instruções pertencem aos respetivos proprietários;
Caso o conteúdo das Instruções não corresponda ao produto real, o produto real prevalecerá.

* Modelo: WM03H
* A XGIMI Technology reserva o direito de interpretar e alterar as instruções do produto.

RU

Внимательно прочтите Руководство пользователя перед использованием продукта.
Благодарим вас за покупку и использование продукции компании XGIMI Technology Co., Ltd. (далее по тексту — «XGIMI Technology» или «XGIMI»). Для вашей безопасности и успешного освоения этого устройства перед его использованием внимательно прочтите «Руководство пользователя».
Компания XGIMI Technology не несет ответственности за травмы, порчу имущества или другие убытки, вызванные несоблюдением правил эксплуатации данного изделия в соответствии с инструкциями или мерами предосторожности.

О Руководстве пользователя
Авторские права на Руководство пользователя принадлежат компании XGIMI Technology;
Товарные знаки и названия, упоминаемые в Руководстве, принадлежат соответствующим правообладателям;
В случае несоответствия описания в Руководстве и фактическом продукте, последний имеет преимущественную силу.

* Модель: WM03H
* XGIMI Technology оставляет за собой право на трактовку и корректировку инструкций к устройству.

EN

Important Precautions
- Do not stare directly into the projector lens or have it facing you as the light may be harmful to your eyes.
- Do not block the device's air inlet/outlet to prevent heat dissipation issues and damage to the internal electronic components.
- Do not wipe the lens with cleaning paper, cloth, or other materials as doing so may damage the lens. Please use an air blower to remove dust from the lens instead.
- Do not wash the device with cleaning chemicals, detergents, or any other liquid to prevent the circuit board from corroding. Avoid exposing the device to rainwater, moisture, and mineral-containing liquids.
- Keep the device, its components and accessories, out of the reach of children.
- Make sure that the device is used in a dry and ventilated environment.
- Do not store the device in extremely hot or cold temperatures as doing so will shorten the life of the device. Place and use the device in an environment of 0-40°C.
- Do not put the device into any heating equipment (such as a dryer or microwave oven) for drying.
- Do not squeeze the device or place nay obstructions above or behind it to avoid damaging the device and blocking the light path.
- Do not throw, strike, or sharply vibrate the device to prevent damaging the internal circuit board.
- Do not try to disassemble and assemble the device yourself. If any issue occurs, please contact the after-sales service of XGIMI.
- Do not repair any product on your own. If the device or any component does not work properly, consult the after-sales service of XGIMI in a timely manner or return the defective product to XGIMI for repair.
- Due to different HDMI specifications, some HDMI cables and devices may not be compatible with the product. Using uncertified HDMI cables may cause display or connection failures. Please use HDMI cables with good radiation shielding.
- As with any bright source, do not stare into the direct beam, RG2 IEC 62471-5:2015
- The bottom interface is designed for docking with stands and accessories (XGIMI's original accessories are recommended).
- USB Type-A Output: DC 5V, Max 500mA
- Use only power supplies provided by XGIMI

DE

Wichtige Vorsichtsmaßnahmen
- Nicht direkt in das Projektorobjektiv blicken oder das Objektiv nicht auf sich selbst richten, da das Licht die Augen schädigen kann.
- Nicht den Lufteinlass/-auslass am Gerät blockieren, um Probleme mit der Wärmeableitung und Schäden an den internen elektronischen Komponenten zu vermeiden.
- Das Objektiv nicht mit Reinigungspapier, Tüchern oder anderen Materialien abwischen, um Schäden an der Linse zu vermeiden. Bitte ein Gebläse verwenden, um Staub vom Objektiv zu entfernen.
- Das Gerät nicht mit Reinigungschemikalien, Reinigungsmitteln oder anderen Flüssigkeiten reinigen, damit die Platine nicht korrodiert. Das Gerät nicht Regenwasser, Feuchtigkeit und Flüssigkeiten mit Mineralien aussetzen.
- Das Gerät, seine Komponenten und sein Zubehör außerhalb der Reichweite von Kindern aufbewahren.
- Sicherstellen, dass das Gerät in einer trockenen und belüfteten Umgebung verwendet wird.
- Das Gerät nicht unter extrem heißen oder kalten Temperaturen lagern, da dies die Lebensdauer des Geräts verkürzen kann. Das Gerät in einer Umgebung von 0 °C bis 40 °C aufstellen und nur dort verwenden.
- Das Gerät zum Trocknen nicht in ein Heizgerät legen (z. B. einen Trockner oder Mikrowellenherd).
- Das Gerät nicht zusammendrücken und keine Hindernisse über oder hinter dem Gerät platzieren, um eine Beschädigung des Geräts und eine Blockierung des Lichtwegs zu vermeiden.
- Das Gerät nicht werfen, und unbedingt Stöße oder starke Vibrationen vermeiden, um Schäden an der internen Platine zu vermeiden.
- Nicht versuchen, das Gerät selbst auseinanderzunehmen und zusammenzubauen. Sollte ein Problem auftreten, wenden Sie sich bitte an den Kundendienst von XGIMI.
- Kein Produkt selbst reparieren. Falls das Gerät oder eine Komponente nicht korrekt funktioniert, wenden Sie sich bitte umgehend an den Kundendienst von XGIMI oder senden Sie es zur Reparatur an das Werk zurück.
- Aufgrund unterschiedlicher HDMI-Spezifikationen sind einige HDMI-Kabel und -Geräte möglicherweise nicht mit dem Produkt kompatibel. Die Verwendung nicht zertifizierter HDMI-Kabel kann zu Anzeige- oder Verbindungsfehlern führen. Bitte nur HDMI-Kabel mit guter Strahlungsabschirmung verwenden.
- Wie bei jeder hellen Lichtquelle auf keinen Fall direkt in den Strahl blicken, RG2 IEC 62471-5:2015
- Die untere Aufnahme ist für das Befestigen an Ständern und Zubehör vorgesehen (das Originalzubehör von XGIMI wird empfohlen).
- USB Type-A Output: DC 5V, Max 500mA
- Nur von XGIMI bereitgestellte Netzteile verwenden

ES

Precauciones importantes
- No dirija la mirada directamente hacia la lente del proyector ni se coloque frente a este. La luz emitida por el proyector puede provocar lesiones oculares.
- No bloquee la entrada ni la salida de aire del dispositivo para evitar fallos en la disipación de calor y daños en los componentes eléctricos internos.
- No limpie la lente con papel de limpieza, paños u otros materiales. De hacerlo, podría resultar dañada. Use un soplador de aire para retirar el polvo de la lente.
- No limpie este dispositivo con productos químicos de limpieza, detergentes ni líquidos. De hacerlo, la placa de circuito del dispositivo podría corroerse. Evite que el dispositivo quede expuesto al agua de la lluvia, a la humedad y a otros líquidos que contengan minerales.
- Mantenga el dispositivo, sus componentes y accesorios fuera del alcance de los niños.
- Asegúrese de que el dispositivo se use en un entorno seco y bien ventilado.
- No almacene el dispositivo en lugares con temperaturas demasiado altas o bajas. De hacerlo, la vida útil del dispositivo se verá perjudicada. Almacénelo y úselo en un entorno con temperaturas de entre 0 °C y 40 °C.
- No coloque el dispositivo en el interior de ningún equipo de emisión de calor (como secadoras o microondas) para secarlo.
- No ejerza presión contra el dispositivo ni le coloque objetos encima o detrás para evitar dañarlo y obstruir la trayectoria de la luz.
- Evite que el producto se caiga y reciba golpes o vibraciones intensas para proteger la placa de circuito interna frente a posibles daños.
- No intente desmontar ni montar el producto por su cuenta. En el caso de que se produzca algún tipo de problema, contacte con el servicio posventa de XGIMI.
- No repare el producto por su cuenta. Si el dispositivo o alguno de sus componentes funcionan de forma incorrecta, póngase en contacto con el servicio posventa de XGIMI cuanto antes o devuelva el producto defectuoso a XGIMI para su reparación.
- El estándar HDMI cuenta con diferentes especificaciones, por lo que es posible que algunos cables y dispositivos HDMI no sean compatibles con este producto. El uso de cables HDMI no certificados puede provocar errores de visualización y de conexión. Use cables HDMI con una buena protección frente a las radiaciones.
- Como con cualquier fuente de luz brillante, no mire fijamente hacia el haz de luz (norma RG2 IEC 62471-5:2015).
- La parte inferior está diseñada para acoplarse con soportes y accesorios (se recomienda el uso de los accesorios originales de XGIMI).
- USB Type-A Output: DC 5V, Max 500mA
- Solo use las fuentes de alimentación proporcionadas por XGIMI

FR

Précautions importantes
- Ne regardez pas directement l'objectif du projecteur et ne le placez pas face à vous car la lumière peut être nocive pour vos yeux.
- Ne bloquez pas l'entrée/sortie d'air de l'appareil pour éviter des problèmes de dissipation thermique et des dommages aux composants électroniques internes.
- N'essuyez pas l'objectif avec du papier de nettoyage, un chiffon ou d'autres matériaux car cela pourrait endommager l'objectif. Veuillez utiliser un souffleur d'air pour éliminer la poussière de l'objectif.
- Ne lavez pas l'appareil avec des produits chimiques de nettoyage, des détergents ou tout autre liquide pour éviter la corrosion du circuit imprimé. Évitez d'exposer l'appareil à l'eau de pluie, à l'humidité et aux liquides contenant des minéraux.
- Conservez l'appareil, ses composants et accessoires hors de portée des enfants.
- Assurez-vous que l'appareil est utilisé dans un environnement sec et aéré.
- Ne stockez pas l'appareil dans des températures extrêmement chaudes ou froides car cela réduirait la durée de vie de l'appareil. Placez et utilisez l'appareil dans un environnement compris entre 0 °C et 40 °C.
- Ne placez pas l'appareil dans un équipement de chauffage (tel qu'un sèche-linge ou un four à micro-ondes) pour le sécher.
- Ne serrez pas l'appareil et ne placez pas d'obstacles au-dessus ou derrière lui pour éviter d'endommager l'appareil et de bloquer le chemin de la lumière.
- Ne lancez pas, ne frappez pas et ne faites pas vibrer brusquement l'appareil pour éviter d'endommager le circuit imprimé interne.
- N'essayez pas de démonter et d'assembler l'appareil vous-même. En cas de problème, veuillez contacter le service après-vente de XGIMI.
- Ne réparez aucun produit vous-même. Si l'appareil ou l'un de ses composants ne fonctionne pas correctement, consultez à temps le service après-vente de XGIMI ou renvoyez le produit défectueux à XGIMI pour réparation.
- En raison des différentes spécifications HDMI, certains câbles et appareils HDMI peuvent ne pas être compatibles avec le produit. L'utilisation de câbles HDMI non certifiés peut entraîner des échecs d'affichage ou de connexion. Veuillez utiliser des câbles HDMI dotés d'une bonne protection contre les rayonnements.
- Comme pour toute source lumineuse, ne regardez pas directement le faisceau, RG2 IEC 62471-5:2015
- L'interface inférieure est conçue pour la connexion avec des supports et des accessoires (les accessoires d'origine de XGIMI sont recommandés).
- USB Type-A Output: DC 5V, Max 500mA
- Utilisez uniquement les alimentations fournies par XGIMI.

Scan the QR code for other languages

XGIMI Technology Co., Ltd.
Building A4, No. 1129 Century City Road, High-tech Zone,
Chengdu, China
service@xgimi.com www.xgimi.com

IT

Precauzioni importanti
- Non fissare direttamente l'obiettivo del proiettore o tenerlo rivolto verso di sé, in quanto la luce potrebbe rivelarsi dannosa per gli occhi.
- Non ostruire l'ingresso/uscita dell'aria del dispositivo per evitare problemi di dissipazione del calore e danni ai componenti elettronici interni.
- Non pulire l'obiettivo con carta, panno o altri materiali per non danneggiarlo; Optare invece un soffiatore d'aria per rimuovere la polvere dall'obiettivo.
- Non lavare il dispositivo con prodotti chimici, detergenti o altri liquidi per evitare la corrosione del circuito stampato. Evitare di esporre il dispositivo all'acqua piovana, all'umidità e ai liquidi contenenti minerali.
- Tenere il dispositivo, i suoi componenti e accessori fuori dalla portata dei bambini.
- Accertarsi che il dispositivo venga utilizzato in un ambiente asciutto e ventilato.
- Non conservare il dispositivo a temperature estremamente calde o fredde per non ridurne la durata. Posizionare e utilizzare il dispositivo in un ambiente in cui la temperatura è compresa fra 0°C-40°C.
- Non inserire il dispositivo in apparecchi di riscaldamento (quali asciugatrici o forni a microonde) per l'asciugatura.
- Non schiacciare il dispositivo e non collocare ostacoli sopra o dietro di esso per evitare di danneggiare il dispositivo e bloccare il percorso della luce.
- Non lanciare, colpire o far vibrare bruscamente il dispositivo per evitare di danneggiare la scheda dei circuiti interni.
- Non cercare di smontare e assemblare il dispositivo in autonomia. In caso di problemi, contattare il servizio post-vendita di XGIMI.
- Non riparare il prodotto in autonomia. Se il dispositivo o qualsiasi componente non funziona correttamente, consultare tempestivamente il servizio post-vendita di XGIMI o restituire il prodotto difettoso a XGIMI per la riparazione.
- A causa delle diverse specifiche HDMI, alcuni cavi e dispositivi HDMI potrebbero non essere compatibili con il prodotto. L'uso di cavi HDMI non certificati può causare problemi di visualizzazione o di connessione. Servirsi di cavi HDMI con una buona schermatura dalle radiazioni.
- Come avviene per qualsiasi sorgente luminosa, non fissare direttamente il fascio luminoso, RG2 IEC 62471-5:2015
- L'interfaccia inferiore è progettata per il fissaggio a supporti e accessori (consigliamo gli accessori originali XGIMI).
- USB Type-A Output: DC 5V, Max 500mA
- Servirsi unicamente degli alimentatori forniti da XGIMI

JP

注意事項
安全にご使用いただくために
- 動作時の光線をのぞき込まないでください。まぶしい光により目を傷めるおそれがあります。
- 本製品は動作時に熱を発生します。本体の過熱を防ぐため、換気口をふさいだりしないでくだ さい。
- レンズの損傷を防ぐため、紙や布が含まれる掃除道具でレンズを直接拭かないでください。レンズ表面のゴミは、エアーブローで吹き飛ばしてください。
- 回路基板が雨水、湿気、鉱物を含む液体によって腐食するのを防ぐため、本製品の洗浄には化学薬品、洗剤、またはいかなる液体も使用しないでください。
- 本製品や付属品は子供の手の届かない場所に保管してください。
- 本製品が直射日光、熱、急激な温度変化、湿気に過度にさらさないよう、通気の良い環境で使用または保護してください。本製品や付属品の適正な動作温度および保管温度は 0～40℃です。
- 本製品を加熱機器（乾燥機や電子レンジなど）に入れて乾燥させないでください。加熱して乾燥させると故障の原因になります。
- 本製品を強く押し出したり、上部や周辺付近に障害物を置かず、十分なスペースの取れた場所に置いて使用してください。障害物によって本製品がうまく動作しなかったり、損傷させる可能性があります。
- 本製品を投げたり、打ったり、激しく振動させたりしないでください。内部回路基板が損傷する可能性があります。
- 本製品の分解や組み立てを行わないでください。感電や本製品の損傷につながる恐れがあります。
- 本製品のいかなる修理もお客様ご自身で行わないでください。メンテナンスが不適切な場合は、怪我や本製品の損傷につながる恐れがあります。問題が発生した場合は、XGIMIのサポートセンターに連絡してください。
- 弊社指定の付属品およびアクセサリーのみを使用してください。また、同梱の電源コードは本製品のみにご使用ください。
- 底部のインターフェイスは、スタンドおよびアクセサリーにドッキングできるよう設計されています（XGIMIの純正アクセサリーをお勧めします）。
- USB Type-A Output: DC 5V, Max 500mA
- XGIMIの提供する電源のみを使用してください

PL

Ważne środki ostrożności
- Nie patrz bezpośrednio na soczewkę projektora ani nie kieruj jej w stronę swoją ani innych ludzi. W przeciwnym wypadku może dojść do uszkodzenia wzroku.
- Nie zakrywaj wlotu/wylotu urządzenia, aby zapobiec przegrzaniu urządzenia oraz do problemów z wewnętrznymi komponentami elektronicznymi.
- Nie wycieraj soczewki ręcznikami papierowymi, ściereczkami ani innymi materiałami, aby nie uszkodzić soczewki. Zamiast tego kurz z soczewki usuwaj, korzystając z dmuchawy / ze sprężonego powietrza.
- Nie myj urządzenia środkami do czyszczenia, detergentami ani innymi cieczami, aby płytka drukowana nie skorodowała. Chroń urządzenie przed deszczem, wilgocią i cieczami z minerałami.
- Trzymaj urządzenie oraz komponenty urządzenia i akcesoria poza zasięgiem dzieci.
- Urządzenia używaj wyłącznie w suchych i dobrze wentylowanych środowiskach.
- Nie przechowuj urządzenia w zbyt gorących ani zbyt zimnych temperaturach, aby wydłużyć okres eksploatacji urządzenia. Urządzenie pozostawiaj i używaj w temperaturze 0°C-40°C.
- Nie susz produktu w żadnych urządzeniach emitujących ciepło, takich jak suszarki czy kuchenki mikrofalowe.
- Nie ściskaj i nie zastawiaj urządzenia od góry, z boku ani z tyłu, aby go nie uszkodzić ani nie utrudniać projekcji.
- Nie rzucaj urządzeniem, nie uderzaj go ani nie potrząsaj nim, aby uniknąć uszkodzenia wewnętrznej płytki obwodu drukowanego.
- Nie demontuj ani nie montuj urządzenia we własnym zakresie. W razie problemów skontaktuj się z serwisem posprzedażowym XGIMI.
- Nie naprawiaj produktu we własnym zakresie. W przypadku nieprawidłowego działania urządzenia lub jego komponentów bez zwłoki skontaktuj się z serwisem posprzedażowym XGIMI, ewentualnie zwróć wadliwy produkt firmie XGIMI do naprawy.
- Z powodu różnych specyfikacji HDMI niektóre kable i urządzenia HDMI mogą być niezgodne z produktem. Korzystanie z certyfikowanych kabli HDMI może skutkować problemami z wyświetlaczem lub połączeniem. Używaj kabli HDMI z dobrym ekranowaniem.
- Jak w przypadku wszelkich innych źródeł światła nie patrz bezpośrednio w wiązkę (RG2 IEC 62471-5:2015)
- Dolny interfejs jest przeznaczony do dokowania z użyciem podstawek i akcesoriów (zalecane są oryginalne akcesoria firmy XGIMI).
- USB Type-A Output: DC 5V, Max 500mA
- Stosuj wyłącznie zasilacze dostarczone przez firmę XGIMI

PT

Precauções importantes
- Não olhe diretamente para a lente do projetor nem a vire para si, pois a luz pode ser prejudicial para os seus olhos.
- Não bloqueie a entrada/saída de ar do dispositivo para evitar problemas na dissipação de calor e danificar os componentes eletrónicos internos.
- Não limpe a lente com papel de limpeza, pano, ou outros materiais, pois pode danificar a lente. Em vez disso, utilize um soprador de ar para remover o pó da lente.
- Não lave o dispositivo com produtos químicos, detergentes ou qualquer outro líquido, para evitar que a placa de circuitos fique corroída. Evite expor o dispositivo a chuva, humidade e líquidos com teor mineral.
- Mantenha o dispositivo, os seus componentes e acessórios fora do alcance das crianças.
- Certifique-se de que utiliza o dispositivo em ambiente seco e ventilado.
- Não guarde o dispositivo em locais excessivamente quentes ou frios, pois pode reduzir a vida útil do dispositivo. Coloque e utilize o dispositivo num ambiente de 0 °C a 40 °C.
- Não coloque o dispositivo em qualquer equipamento de aquecimento (como máquina de secar roupa ou forno micro-ondas) para secar.
- Não aperte o dispositivo nem coloque quaisquer obstruções sobre ou atrás do mesmo para evitar danificá-lo e bloquear o percurso da luz.
- Não atire, bata ou faça vibrar fortemente o dispositivo para evitar danificar a placa de circuitos internos.
- Não tente desmontar e montar o dispositivo por si próprio. Se ocorrer um erro, contacte o serviço pós-venda da XGIMI.
- Não repare qualquer produto por si próprio. Se o dispositivo ou qualquer componente não funcionar corretamente, consulte atempadamente o serviço pós-venda da XGIMI ou devolva o produto com defeito à XGIMI para reparação.
- Devido às diferentes especificações HDMI, alguns cabos e dispositivos HDMI podem não ser compatíveis com o produto. A utilização de cabos HDMI não certificados pode provocar falhas de exibição ou ligação. Utilize cabos HDMI com boa proteção contra radiações.
- Tal como acontece com qualquer fonte luminosa, não olhe diretamente para o feixe, RG2 IEC 62471-5:2015
- A interface inferior foi concebida para ser montada em suportes e acessórios (recomenda-se a utilização dos acessórios originais da XGIMI).
- USB Type-A Output: DC 5V, Max 500mA
- Utilize apenas fontes de alimentação fornecidas pela XGIMI

RU

Важные меры предосторожности
- Не смотрите прямо в объектив проектора и не направляйте его на себя: лучи могут навредить зрению.
- Не закрывайте впускное и выпускное отверстия проектора: так тепло не будет отводиться, и внутренние компоненты могут быть повреждены.
- Не протирайте объектив бумагой, салфеткой и пр., чтобы не повредить его. Для удаления пыли с линзы воспользуйтесь грушей для очистки оптики.
- Не мойте устройство жидкими чистящими средствами, чтобы не допустить коррозии платы. Берегите проектор от дождя, влаги и жидкостей с содержанием минеральных веществ.
- Держите устройство, его компоненты и аксессуары вдали от детей.
- Обязательно используйте проектор в сухом вентилируемом помещении.
- Не храните проектор в слишком жарких и слишком холодных местах: экстремальные температуры сокращают срок службы устройства. Устройство следует хранить и использовать в помещениях с температурой от 0 до 40 °C.
- Не ставьте проектор для просушки на нагревающиеся устройства (например, сушилку или микроволновую печь).
- Не нажимайте на устройство и не размещайте никаких предметов над или за ним, чтобы не повредить его и не заблокировать луч.
- Не роняйте проектор, не ударяйте по нему и не допускайте сильных вибраций, чтобы предотвратить повреждение платы.
- Не пытайтесь самостоятельно разобрать и собрать устройство. При возникновении проблем обращайтесь в отдел послепродажного обслуживания или компанию XGIMI.
- Не ремонтируйте устройство самостоятельно. Если устройство или какой-либо компонент неисправен, вовремя обратитесь в отдел послепродажного обслуживания XGIMI или верните его в XGIMI для проведения ремонта.
- Существуют различные стандарты HDMI, и поэтому некоторые кабели и устройства HDMI могут быть несовместимы с устройством. Использование несертифицированных кабелей HDMI может привести к неисправности подключения или отображения. Используйте кабели HDMI с хорошим экранированием излучения.
- Как и при эксплуатации других источников яркого света не смотрите прямо на луч проектора, RG2 IEC 62471-5:2015.
- Интерфейс ниже предназначен для подключения подставок и аксессуаров (рекомендуются оригинальные аксессуары XGIMI).
- Замена батарейки таблеточного типа：С помощью инструмента открутите винт на крышке батарейного отсека мини-ПДУ, замените батарейку, а затем закройте крышку и затяните винт.
- USB Type-A Output: DC 5V, Max 500mA
- Используйте только блоки питания, поставляемые XGIMI

TW

重要注意事項
- 請勿直視投影機鏡頭或將其面向您，因為光線可能對您的眼睛有害。
- 請勿阻塞裝置進風口/出風口，以防止散熱問題及造成內部電子組件損壞。
- 請勿用清潔紙、布料或其他材質擦拭鏡片，否則可能會損壞鏡片。請改用吹風機去除鏡頭上的灰塵。
- 請勿使用清潔化學物質、清潔劑或任何其他液體清洗裝置以防止裝置電路板腐蝕。避免裝置淋雨、受潮和接觸含有礦物質的液體。
- 將裝置、其組件和配件放在兒童接觸不到的地方。
- 確保裝置在乾燥、通風的環境下使用。
- 請勿將裝置存放在極熱或冷溫處，因為這樣會縮短裝置的使用壽命。在 0°C-40°C 的環境中放置和使用裝置。
- 請勿將裝置放入任何加熱裝備（如烘乾機或微波爐）中弄乾。
- 請勿擠壓裝置或在裝置上面或後面放置任何障礙物，以免損壞裝置並阻擋光路。
- 請勿投擲、撞擊或劇烈震動裝置，以防止損壞內部電路板。
- 請勿嘗試對裝置自行拆卸和組裝。如有任何問題，請聯絡 XGIMI 售後服務。
- 請勿自行修理任何產品。如果裝置或任何組件未妥善運作，請及時洽詢 XGIMI 售後服務或將有瑕疵的產品退回 XGIMI 修理。
- 由於 HDMI 規格不同，有些 HDMI 連接線和裝置可能與產品不相容。使用未經認證的 HDMI 連接線可能會導致顯示或連接故障。請使用輻射屏蔽良好的 HDMI 連接線。
- 正如任何明亮光源，請勿凝視直射光束，RG2 IEC 62471-5:2015。
- 底部介面的設計可用於對接支架和配件（建議使用 XGIMI 原廠配件）。
- USB Type-A Output: DC 5V, Max 500mA
- 請僅使用 XGIMI 提供的電源供應器

Functions Description of Remote Control

EN
You can use the focus key on the remote to focus. Press it for auto focus. Press and hold it for manual focus, and use the left and right keys to manually adjust the focus.

DE
Zum Fokussieren können Sie die Fokus-Taste auf der Fernbedienung verwenden. Die Taste für den Autofokus drücken. Die Taste gedrückt halten, um den manuellen Fokus zu aktivieren. Die linke und rechte Taste verwenden, um den Fokus manuell einzustellen.

ES
El botón de enfoque permite enfocar la imagen con el mando a distancia. Púlselo para que el sistema lleve a cabo un proceso de enfoque automático. Si prefiere enfocar de forma manual, manténgalo pulsado. A continuación, use los botones izquierdo y derecho para ajustar el enfoque según sus preferencias.

FR
Vous pouvez utiliser la touche de mise au point de la télécommande pour faire la mise au point. Appuyez dessus pour la mise au point automatique. Maintenez-la enfoncée pour effectuer la mise au point manuelle et utilisez les touches gauche et droite pour régler manuellement la mise au point.

IT
Per mettere a fuoco è possibile utilizzare il tasto di messa a fuoco del telecomando. Premere per la messa a fuoco automatica. Premere e tenere premuto per la messa a fuoco manuale e usare i tasti destra e sinistra per regolare la messa a fuoco in modalità manuale.

JP
リモコンのフォーカスボタンを押して、オートフォーカスを実行します。ボタンを長押しして、手動フォーカスを実行し、左右のボタンを押して調整することができます。

PL
Obraz wyostrzysz przyciskiem ostrości na pilocie. Przyciśnij przycisk, aby wyostrzyć automatycznie. Przyciśnij i przytrzymaj przycisk, aby wyostrzyć ręcznie. Ustawienia ostrości dostosujesz przyciskami w lewo i w prawo.

PT
Pode utilizar a tecla de focagem no controlo remoto para focar. Pressione-a para focar automaticamente. Mantenha pressionada para focar manualmente, e utilize as teclas esquerda e direita para ajustar a focagem manualmente.

RU
Для фокусировки используйте кнопку фокусировки на пульте дистанционного управления. Нажмите ее для автоматической фокусировки. Нажмите и удерживайте эту кнопку для перехода к ручной фокусировке. Для выполнения фокусировки вручную нажимайте кнопки «влево» и «вправо».

TW
您可以使用遙控器上的對焦鍵進行對焦。按下即可自動對焦。按住進行手動對焦，並且使用左右鍵手動調整對焦。

System Upgrade

DE
Online-Upgrade
Das Online-Upgrade kann über die Systemeinstellungdurchgeführt werden.
* Die aktuellen Systemfunktionen sind maßgebend, da sie kontinuierlich aktualisiert werden.

EN
Online upgrade
The online upgrade can be performed through system settings.
Note: The online upgrade can be made through system settings " ".
* Please refer to the actual system functions, as they are continuously updated.

ES
Actualización en línea
La actualización en línea puede llevarse a cabo a través de la configuración del sistema.
Nota: Para actualizar el sistema en línea, pulse el botón « » para acceder a la configuración del sistema.
* Las funciones reales del sistema prevalecerán sobre las descritas, pues se actualizan constantemente.

FR
Mise à niveau en ligne
La mise à niveau en ligne peut être effectuée via les paramètres système.
Remarque : La mise à niveau en ligne peut être effectuée via les paramètres système « ».
* Veuillez vous référer aux fonctions réelles du système, car elles sont constamment mises à jour.

IT
Aggiornamento on-line
L'aggiornamento on-line può essere eseguito tramite le impostazioni ‹di sistema.
Nota: L'aggiornamento on-line può essere effettuato tramite le impostazioni di sistema " ".
* Si prega di fare riferimento alle funzioni effettive del sistema, che vengono continuamente aggiornate.

JP
[設定] > [システム] > [デバイス情報] > [システムアップデート]からファームウェアの更新ができます。
※ 本製品のシステムや機能について、弊社がアップデートおよびアップグレードのサービスを提供し、ユーザーはこれらに同意した上で使用することができます。アップデートやアップグレードの内容につきましては、更新履歴をご参照ください。

PL
Modernizacja online
Modernizację online możesz wykonać w ustawieniach systemu.
Informacja: Modernizację online możesz przeprowadzić w ustawieniach systemu „ ".
* Proszę zapoznać się z rzeczywistymi funkcjami systemu, ponieważ są one stale aktualizowane.

PT
Atualização online
A atualização online pode ser realizada através das definições do sistema.
Nota: A atualização online pode ser realizada através das definições do sistema " ".
* Consulte as funções reais do sistema, pois são continuamente atualizadas.

RU
Обновление онлайн
Онлайн-обновление можно выполнить из настроек системы.
Примечание. Онлайн-обновление можно выполнить из настроек системы « ».
* См. имеющиеся функции системы, так как они постоянно обновляются.

TW
線上升級
線上升級可透過系統設定進行。
註記：線上升級可透過系統設定進行「 」。
* 請參考實際系統功能，因其會持續更新。

Ports

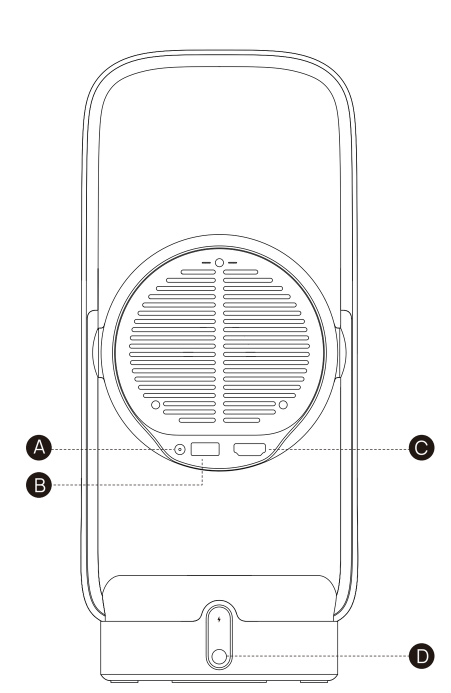

	A	B	C	D
EN	Power	USB	HDMI (Support ARC)	DC IN
DE	Strom	USB	HDMI (unterstützt ARC)	DC IN
ES	Encendido	USB	HDMI (compatibilidad con ARC)	DC IN
FR	Marche /Arrêt	USB	HDMI (prise en charge ARC)	DC IN
IT	Alimentazione	USB	HDMI (supporto ARC)	DC IN
JP	電源ボタン	USB	HDMI端子 (ARCに対応)	DC IN
PL	Zasilanie	USB	HDMI (obsługa ARC)	DC IN
PT	Energia	USB	HDMI (compatível com ARC)	DC IN
RU	Питание	USB	HDMI (поддержка ARC)	DC IN
TW	電源	USB	HDMI (支援 ARC)	DC IN

Remote Control

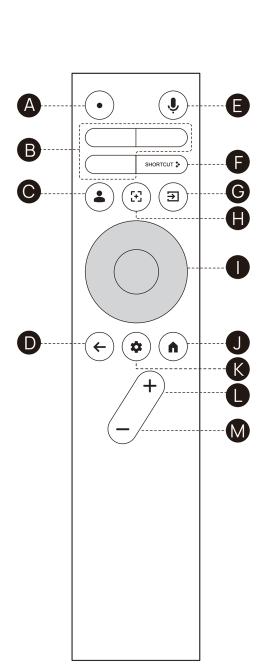

	EN	DE	ES	FR	IT	JP	PL	PT	RU	TW
A	Power	Ein-/Aus-Taste	Encendido	Marche / Arrêt	Alimentazione	電源オン/オフ	Zasilanie	Energia	Питание	電源
B	Streaming media	Streaming-Medien	Plataformas de streaming	Média en flux continu	Trasmissione media in streaming	ストリーミング	Przesyłanie strumieniowe multimediów	Transmitir multimédia	Потоковое мультимедиа	串流媒體
C	Profile	Profil	Perfil	Profil	Profilo	アカウント情報	Profil	Perfil	Профиль	個人資訊
D	Back	Zurück	Atrás	Retour	Indietro	戻る	Wstecz	Voltar	Назад	返回
E	Google Assistant	Google Assistant	Asistente de Google	Google Assistant	Assistente Google	Google アシスタント	Asystent Google	Google Assistant	Google Ассистент	Google 助理
F	Shortcut	Verknüpfung	Acceso directo	Raccourci	Scorciatoia	ショートカット	Skrót	Atalho	Быстрый доступ	快速鍵
G	Input	Eingang	Entrada	Entrée	Ingresso	入力	Wejście	Entrada	Ввод	訊號源
H	Focus	Fokus	Enfoque	Focale	Messa a fuoco	フォーカス	Ostrość	Focagem	Фокусировка	對焦
I	D-Pad	D-Pad	Cruceta	Croix directionnelle	Pad-D	ナビゲーション	Klawisze kierunkowe	Botões direcionais	Клавиши навигации	十字鍵
J	Home	Startseite	Inicio	Accueil	Home	ホーム	Ekran główny	Início	Главный экран	首頁
K	Settings	Einstellungen	Configuración	Paramètres	Impostazioni	設定	Ustawienia	Definições	Настройки	設定
L	Volume +	Lautstärke +	Volumen +	Volume +	Volume +	音量アップ	Głośność +	Volume +	Увеличение громкости	音量 +
M	Volume -	Lautstärke -	Volumen -	Volume -	Volume -	音量ダウン	Głośność -	Volume -	Уменьшение громкости	音量 -

---

Remote Control Pairing

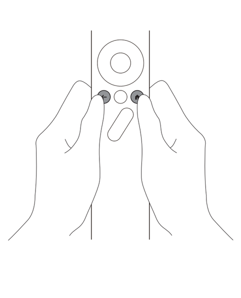

EN
Position the remote control within 10cm of the device, press " " and " " simultaneously. An indicator light will begin flashing as the remote control enters pairing mode. Release the buttons when the flashing begins. After hearing a "ding" sound, the connection is successful.
If pairing fails, wait 30 seconds and repeat the steps above.

DE
Die Fernbedienung in einem Abstand von 10 cm zum Gerät halten und gleichzeitig „ " und „ " drücken. Eine Anzeigeleuchte beginnt zu blinken, wenn die Fernbedienung in den Kopplungsmodus wechselt. Die Tasten loslassen, wenn das Blinken beginnt. Der „Ding"-Signalton zeigt an, dass die Verbindung erfolgreich hergestellt wurde.
Falls die Kopplung fehlschlägt, 30 Sekunden warten und dann die obigen Schritte wiederholen.

JP
リモコンは本体から10cm以内に近づけた状態で、「 」と「 」を同時に押すとLEDインジケーターが点滅してペアリングモードに入ります。ペアリングに成功すると本体から音が鳴ります。
ペアリングに失敗した場合、30秒経って再度やり直してください。

ES
Coloque el mando a distancia a 10 cm del dispositivo y Botón y puertos los botones « » y « » al mismo tiempo. A continuación, una luz indicadora empezará a parpadear para avisar de que el mando a distancia se encuentra en el modo de emparejamiento. Deje de pulsar los botones cuando comience el parpadeo. Oirá un «ding» cuando la conexión se haya establecido correctamente.
Si se produce un error en el emparejamiento, espere 30 segundos y repita los pasos anteriores.

FR
Placez la télécommande à moins de 10 cm de l'appareil, appuyez simultanément sur « » et « ». Un voyant lumineux commencera à clignoter lorsque la télécommande entrera en mode d'appairage. Relâchez les boutons lorsque le clignotement commence. Après avoir entendu un son « ding », la connexion est réussie.
Si l'appairage échoue, attendez 30 secondes et répétez les étapes ci-dessus.

IT
Posizionare il telecomando entro 10 cm dal dispositivo, premere contemporaneamente " " e " ". Quando il telecomando entra in modalità di associazione, una spia inizia a lampeggiare. Rilasciare i pulsanti quando inizia il lampeggiamento. Quando si sente un suono di tipo "ding", la connessione è andata a buon fine.
Qualora l'associazione non vada a buon fine, attendere 30 secondi e ripetere i passaggi precedenti.

PL
Ustaw pilota w odległości 10 cm od urządzenia, po czym przyciśnij jednocześnie przyciski „ " i „ ". Kontrolka zacznie migać, gdy pilot przejdzie do trybu parowania. Zwolnij przyciski, gdy kontrolka zacznie migać. Gdy połączenie zostanie nawiązane, usłyszysz dźwięk „ding".
Jeśli parowanie nie powiedzie się, poczekaj 30 sekund i powtórz powyższe kroki.

PT
Posicione o controlo remoto a 10 cm do dispositivo, prima " " e " " simultaneamente. Um indicador luminoso começa a piscar quando o controlo remoto entra no modo de emparelhamento. Solte os botões quando começar a piscar. Quando soar um aviso sonoro, significa que a ligação foi estabelecida com êxito.
Se o emparelhamento falhar, aguarde 30 segundos e repita os passos anteriores.

RU
Поднесите пульт ДУ к проектору на расстояние не более 10 см и одновременно нажмите кнопки « » и « ». Когда пульт ДУ перейдет в режим подключения, индикатор начнет мигать. Тогда отпустите кнопки. Если вы услышали звуковой сигнал – значит, подключение установлено.
Если установить подключение не удалось, подождите 30 секунд и попробуйте еще раз.

TW
將遙控器放在距離裝置 10 cm 內，同時按下「 」和「 」。當遙控器進入配對模式時，指示燈將開始閃爍。當閃爍開始時鬆開按鈕。聽到「叮」一聲後，連線成功。
如果配對失敗，請等待 30 秒並重複以上步驟。

Device on/off

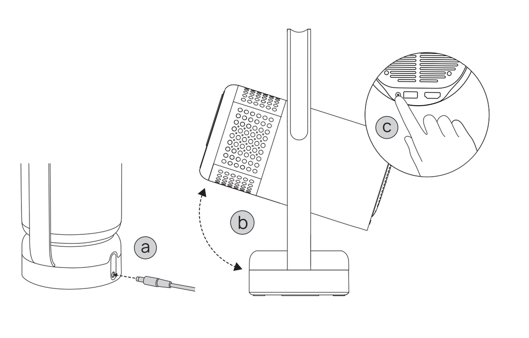

EN
ⓐ Connect the power cable.
ⓑ Rotate the projector (angle >30° between body & bracket).
ⓒ Press and hold the power button,The projector enters viewing mode.

In the power-on state, press and hold the power button to shut it down.

DE
ⓐ Netzkabel anschließen.
ⓑ Projektor drehen (Winkel zwischen Gehäuse & Halterung >30 Grad).
ⓒ Drücken und halten Power-Taste, Projektor startet Anzeigemodus.

Halten Sie im eingeschalteten Zustand die Ein/Aus-Taste gedrückt, um das Gerät auszuschalten.

ES
ⓐ Conecte cable de alimentación.
ⓑ Gire proyector (ángulo >30° entre cuerpo/soporte).
ⓒ Mantenga presionado botón power, proyector en modo visualización.

Con el dispositivo encendido, mantenga pulsado el botón de encendido para apagarlo.

FR
ⓐ Branchez le câble d'alimentation.
ⓑ Tournez le projecteur (angle >30° entre corps & support).
ⓒ Appuyez et maintenez bouton power, projecteur en mode vision.

En état de mise sous tension, maintenez enfoncé le bouton d'alimentation pour l'éteindre.

IT
ⓐ Collegare cavo alimentazione.
ⓑ Ruotare proiettore (angolo >30° tra corpo & supporto).
ⓒ Premi e mantieni tasto power, proiettore in modalità visione.

Nello stato di accensione, premere e tenere premuto il tasto di accensione per spegnerlo.

JP
ⓐ 電源ケーブルを接続
ⓑ プロジェクター回転（本体/スタンド角度>30°）
ⓒ 電源ボタンを長押しすると、プロジェクターが視聴モードに入ります。

電源オンの状態で、電源ボタンを長押ししてシャットダウンします。

PL
ⓐ Podłącz kabel zasilający.
ⓑ Obróć projektor (kąt >30° między obudową a uchwytem).
ⓒ Przytrzymaj przycisk power, projektor w trybie oglądania.

Jeśli urządzenie działa, przyciśnij i przytrzymaj przycisk zasilania, aby go wyłączyć.

PT
ⓐ Conecte o cabo de energia.
ⓑ Gire o projetor (ângulo >30° entre corpo & suporte).
ⓒ Mantenha pressionado botão power, projetor entra modo visualização.

No estado ligado, mantenha pressionado o botão de alimentação para desligar.

RU
ⓐ Подключите кабель питания.
ⓑ Поверните проектор (угол>30° между корпусом/креплением).
ⓒ Нажми и удерживай кнопку power, проектор в режиме просмотра.

Если проектор включен, для выключения нажмите и удерживайте кнопку питания.

TW
ⓐ 連接電源線
ⓑ 旋轉投影儀（機身與支架夾角 > 30°）
ⓒ 長按電源鍵，投影儀進入觀看模式

在電源開啟狀態下，按住電源按鈕即可將其關機。

Ambient Light Mode

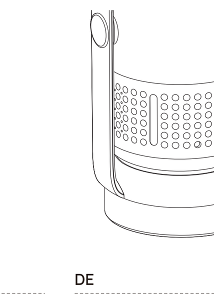

EN
Pair with a mobile phone via Bluetooth for music playback.

Activation method
Power off state (the projector body parallel to bracket): Long-press the power button to enter the Ambient Light Mode.

Control operations
Lighting mode switching method:
1. Press the button on the remote control to access Ambient Light Settings.
2. For configuration, go to All setting › Projector › Ambient Light Settings.

Play/Pause:
Press the OK button to toggle play/pause.
Track selection:
Use the buttons to skip tracks.
Light color change:
Press the button to switch lighting colors.
Volume control:
Adjust the volume with the buttons.

DE
Koppeln Sie ein Mobiltelefon über Bluetooth für die Musikwiedergabe.

Aktivierungsmethode
Ausgeschalteter Zustand (wenn Projektor-Gehäuse parallel zur Halterung): Durch langes Drücken der Ein/Aus-Taste gelangen Sie in den Umgebungslicht-Modus.

Bedienvorgänge
Methode zum Umschalten des Beleuchtungsmodus:
1. Drücken Sie die Taste auf der Fernbedienung, um die Umgebungslicht-Einstellungen aufzurufen.
2. Zur Konfiguration gehen Sie zu „Alle Einstellungen › Projektor › Umgebungslicht-Einstellungen".

Wiedergabe/Pause: Drücken Sie die OK Taste, um zwischen Wiedergabe/Pause umzuschalten.
Titelauswahl: Verwenden Sie die Tasten zum Überspringen von Titeln.
Änderung der Lichtfarbe: Drücken Sie die Taste , um die Lichtfarbe zu wechseln.
Lautstärkeregler: Stellen Sie die Lautstärke mit den Tasten ein.

ES
Vincule el dispositivo con un teléfono móvil a través de Bluetooth para reproducir música.

Método de activación
Apagado (cuando cuerpo paralelo a soporte): Mantenga pulsado el botón de encendido para acceder al Modo luz ambiental.

Operaciones de control
Cambio de modo de iluminación:
1. Pulse el botón del mando a distancia para acceder a Ajustes de luz ambiental.
2. Para configurar el modo de iluminación, vaya a Todos los ajustes › Proyector › Ajustes de luz ambiental.

Reproducción/Pausa: pulse el botón OK para reproducir o pausar.
Selección de pista: use los botones para cambiar de pista.
Cambio de color de la luz: pulse el botón para cambiar los colores de la luz.
Control de volumen: ajuste el volumen con los botones .

FR
Appairez-la à un téléphone portable via Bluetooth pour écouter de la musique.

Méthode d'activation
État hors tension(si corps projecteur parallèle au support) : Appuyez longuement sur le bouton d'alimentation pour accéder au mode Lumière ambiante.

Opérations de contrôle
Méthode de changement de mode d'éclairage :
1. Appuyez sur le bouton de la télécommande pour accéder aux Paramètres de Lumière ambiante.
2. Pour la configuration, accédez à Tous les paramètres › Projecteur › Paramètres de Lumière ambiante.

Lecture/Pause : Appuyez sur le bouton OK pour basculer entre la lecture et la pause.
Sélection de piste : Utilisez les boutons pour sauter des pistes.
Changement de couleur d'éclairage : Appuyez sur le bouton pour changer les couleurs d'éclairage.
Contrôle du volume : Réglez le volume avec les boutons .

JP
Bluetoothを介して携帯電話にペアリングして音楽を再生する。

有効にする方法
電源オフ状態（本体とスタンドが平行時）：電源ボタンを長押ししてスピーカーライトモードに入ります。

コントロールの操作
ライトモードの切り替え方法：
1. リモコンで ボタンを押してスピーカーライトモードにアクセスします。
2. 構成については、[すべての設定] > [プロジェクター] > [スピーカーライトモード] の順に進みます。

再生/一時停止：OK ボタンを押して再生と一時停止を切り替えます。
トラック選択： ボタンを使用してトラックをスキップします。
ライトカラーの変更： ボタンを押してライトのカラーを切り替えます。
音量コントロール：音量は ボタンで調整できます。

IT
Per la riproduzione musicale è possibile associare un telefono cellulare tramite Bluetooth.

Metodo di attivazione
Stato di spegnimento (corpo parallelo a supporto): Tenere premuto a lungo il pulsante di accensione per accedere alla Modalità luce ambiente.

Operazioni di controllo
Metodo di commutazione della modalità di illuminazione:
1. Premere il tasto sul telecomando per accedere a Impostazioni luce ambiente.
2. Per la configurazione, andare su Tutte le impostazioni › Proiettore › Impostazioni luce ambiente.

Play/Pausa: Premere il tasto OK per alternare play/pausa.
Selezione traccia: Utilizzare i pulsanti per saltare le tracce.
Modifica del colore della luce: Premere il pulsante per modificare i colori dell'illuminazione.
Controllo del volume: Regolare il volume con i tasti .

PL
Sparuj urządzenie z telefonem komórkowym przez Bluetooth, aby móc odtwarzać muzykę.

Metoda aktywacji
Stan wyłączony (gdy obudowa równoległa do uchwytu): Naciśnij i przytrzymaj przycisk zasilania, aby wejść do Ustawienia nastrojowego oświetlenia.

Sterowanie działaniem
Metoda przełączania trybu oświetlenia:
1. Naciśnij przycisk na pilocie, aby uzyskać dostęp do funkcji Ustawienia nastrojowego oświetlenia.
2. Aby przeprowadzić konfigurację, przejdź do Wszystkie ustawienia › Projektor › Ustawienia nastrojowego oświetlenia.

Odtwórz/Pauza: Naciśnij przycisk OK, aby przełączać między odtwarzaniem i pauzą.
Wybór utworu: Użyj przycisków , aby przełączać utwory.
Zmiana koloru światła: Naciśnij przycisk , aby zmienić kolor oświetlenia.
Regulacja głośności: Dostosuj głośność za pomocą przycisków .

PT
Emparelhe com um telemóvel através de Bluetooth para reprodução de música.

Método de ativação
Estado desligado (com corpo paralelo ao suporte): Mantenha pressionado o botão de energia para aceder ao Modo de luz ambiente.

Operações de controlo
Método de comutação do modo de iluminação:
1. Pressione o botão no controlo remoto para aceder às Definições de luz ambiente.
2. Para configurar, aceda a Todas as definições › Projetor › Definições de luz ambiente.

Reproduzir/Pausar: Pressione o botão OK para reproduzir/pausar.
Seleção de faixas: Utilize os botões para saltar faixas.
Mudança de cor da luz: Pressione o botão para mudar as cores da iluminação.
Controlo de volume: Ajuste o volume com os botões .

RU
Установите связь с мобильным телефоном по Bluetooth для воспроизведения музыки.

Способ активации
Выключенном состоянии (корпус параллелен креплению): Нажмите и удерживайте кнопку питания, чтобы войти в Режим окружающего освещения.

Операции управления
Способ переключения режима освещения:
1. Нажмите кнопку на пульте дистанционного управления, чтобы получить доступ к Настройкам окружающего освещения.
2. Для настройки перейдите в раздел «Все настройки» › «Проектор» › «Настройки окружающего освещения».

Воспроизведение/пауза: Нажмите кнопку OK для переключения воспроизведения и паузы.
Выбор трека: Используйте кнопки для пропуска треков.
Изменение цвета освещения: Нажмите кнопку для переключения цветов освещения.
Управление громкостью: Регулируйте громкость с помощью кнопок .

TW
透過藍牙與手機配對，或使用系統原生的應用程式來播放音樂。

啟動方法
關機狀態（機身與支架平行時）：長按電源按鈕進入氛圍音箱模式。

控制操作
燈光模式切換方法：
1.按下遙控器上的 按鈕存取氛圍音箱設定。
2.要進行細態，請轉至「所有設定」>「投影機」>「氛圍音箱設定」。

播放/暫停：按 OK 按鈕切換播放/暫停。
曲目選擇：使用 按鈕跳過曲目。
燈色變化：按下 按鈕切換燈光顏色。
音量控制：使用 按鈕調整音量。